## Ведомость чертежей основного комплекта (начало)

| Лист | Наименование | Примечание |
|---|---|---|
| 1 | Общие данные (начало) | Изм.1,2,3,4 |
| 2 | Генплан с сетями электроснабжения. М 1:500 | Изм.1(Зам.) Изм.2(Зам.) |
| 3 | Генплан с сетями электроснабжения. М 1:500 | Изм.1(Зам.) Изм.2(Зам.) |
| 4 | Генплан с сетями электроснабжения. М 1:500 | Изм.1(Зам.) Изм.2(Зам.),4 |
| 5 | Схема электроснабжения 0.4 кВ от ТП-286 | Изм.1(Зам.) Изм.2(Зам.) |
| 6 | Схема электроснабжения 0.4 кВ от ТП-288 | Изм.2(Зам.) |
| 7 | Схема электроснабжения 0.4 кВ от ТП-289 | Изм.2(Зам.) |
| 8 | Кабельный журнал КЛ-0.4 кВ от ТП-286 | Изм.1(Зам.) Изм.2(Зам.) |
| 9 | Кабельный журнал КЛ-0.4 кВ от ТП-288 | |
| 10 | Кабельный журнал КЛ-0.4 кВ от ТП-289 (начало) | Изм.2 |
| 11 | Кабельный журнал КЛ-0.4 кВ от ТП-289 (окончание) | |
| ~~12~~ | ~~Кабельный журнал КЛ-0.4 кВ от здания музея~~ | Изм.1(Аннул.) |
| 13 | Кабельный журнал КЛ 0.4 кВ к шлагбаумам N30.1, 30.3, 30.4 по г.п. | Изм.1(Нов.) |
| 14 | Кабельный журнал КЛ 0.4 кВ к распашным воротам N 35 по г.п. | Изм.1(Нов.) |
| 15 | Общие данные (окончание) | Изм.1(Нов.) Изм.2,3,4 |

## Ведомость ссылочных и прилагаемых документов (начало)

| Обозначение | Наименование | Примечание |
|---|---|---|
| | Ссылочные документы | |
| Арх. N1.105.03тм | Прокладка силовых кабелей напряжением до 10 кВ в траншеях | БГЭК "Белэнерго" ОАО "Белсельэлектросетьстрой" |

## Ведомость ссылочных и прилагаемых документов (продолжение)

| Обозначение | Наименование | Примечание |
|---|---|---|
| | Прилагаемые документы | |
| 23.015.2.00-ЭС.С01 | Спецификация оборудования, изделий и материалов. КЛ 0.4 кВ к корпусу N22.2 по г.п. (1Н,2Н) | на 1 листе |
| 23.015.2.00-ЭС.С02 | Спецификация оборудования, изделий и материалов. КЛ 0.4 кВ к складу N24.1 по г.п. (3Н) | на 2 листах |
| 23.015.2.00-ЭС.С03 | Спецификация оборудования, изделий и материалов. КЛ 0.4 кВ к складу N24.2 по г.п. (4Н) | на 2 листах |
| 23.015.2.00-ЭС.С04 | Спецификация оборудования, изделий и материалов. КЛ 0.4 кВ. Видеонаблюдение | на ~~4~~ 6 листах Изм.1: п.1-6(Зам.) п.3(Нов.), Изм.2: п.1-5(Зам.), п.6(Нов.) |
| 23.015.2.00-ЭС.С05 | Спецификация оборудования, изделий и материалов. КЛ 0.4 кВ к туалету N28 по г.п. (5Н) | на 2 листах |
| 23.015.2.00-ЭС.С06 | Спецификация оборудования, изделий и материалов. КЛ 0.4 кВ к летнему кафэ N13 по г.п. (6Н) | на 3 листах Изм.2: п.2,5(Зам.) |
| 23.015.2.00-ЭС.С07 | Спецификация оборудования, изделий и материалов. КЛ 0.4 кВ к ЗУ (8Н) | на 2 листах |
| 23.015.2.00-ЭС.С08 | Спецификация оборудования, изделий и материалов. КЛ 0.4 кВ к пл. торговли N18 по г.п. (9Н) | на 3 листах Изм.2: п.2,3(Зам.) |
| 23.015.2.00-ЭС.С09 | Спецификация оборудования, изделий и материалов. КЛ 0.4 кВ к экранам и интерактивным дисплеям | на ~~5~~ 4 листах Изм.2: п.1,п.3,4(Зам.) п.5(Аннул.) |
| ~~23.015.2.00-ЭС.С010~~ | ~~Спецификация оборудования, изделий и материалов. КЛ 0.4 кВ и управления к шлагбаума N30.1 по г.п.~~ | ~~на 2 листах~~ Изм.1(Аннул.) |
| ~~23.015.2.00-ЭС.С011~~ | ~~Спецификация оборудования, изделий и материалов. КЛ 0.4 кВ и управления к шлагбаума N30.3 по г.п.~~ | ~~на 2 листах~~ Изм.1(Аннул.) |

## Ведомость ссылочных и прилагаемых документов (продолжение окончание)

| Обозначение | Наименование | Примечание |
|---|---|---|
| 23.015.2.00-ЭС.ПР1 | Пусконаладочные работы. КЛ 0.4 кВ | Изм.1,2 на 1 листе |
| 23.015.2.00-ЭС.ПР2 | Пусконаладочные работы на электрошкафы | Изм.1 на 1 листе |
| 23.015.2.00-ЭС.УВ | Узел ввода КЛ в здание. Уплотнение КЛ в трубе | на 1 листе |
| 23.015.2.00-ЭС.ВР | Ведомость объемов строительно-монтажных работ | Изм.1 ~~на 1 листе~~ 2 листах Изм.2: п.1,п.2(Нов.) |
| 23.015.2.00-ЭС.ПР3 | Пусконаладочные работы. КЛ 10 кВ | Изм.2(Нов.) на 1 листе, Изм.4 |
| 23.015.2.00-ЭС.ВД | Ведомость демонтажных работ | Изм.2(Нов.) на 1 листе Изм.4(Зам.) |

Настоящий раздел разработан в соответствии с заданием на проектирование, техническим регламентом "Здания и сооружения, строительные материалы и изделия. Безопасность", актами законодательства Республики Беларусь, межгосударственными и национальными ТНПА, с соблюдением технических условий

При закупке оборудования с техническими характеристиками и параметрами, отличающимися от приведенных в спецификациях оборудования, в разработанную проектную документацию вносятся изменения по поручению заказчика на договорной основе

Изм.1 внесено по результатам согласования объекта с ГАИ и других согласующих организаций

Изм. 2,3 внесено вовязи с уточнением проектных решений принятых в ходе строительства объекта и обмена заданиями со смежными разделами
Изменение 4 внесено по письму заказчика ПДД-05/74 от 25.01.2026 г.

| Изм. | Кол.уч. | Лист | Nдок | Подп. | Дата |
|---|---|---|---|---|---|
| 4 | 1 | — | 392-26 | | 04.26 |
| 3 | — | — | 101-26 | | 02.26 |
| 2 | 1 | — | 101-26 | | 01.26 |
| 1 | 4 | — | 193-12 | | 08.23 |

| | | | | | |
|---|---|---|---|---|---|
| ГИП | Герасюк | | 05.25 | 23.015.2.00-ЭС | |
| Нач.отд. | Мороз | | 05.25 | | |
| Утвердил | Орлов | | 05.25 | Возведение парка в границах пр. Победителей – ул. Орловская – реки Свислочь в г. Минске | |
| Провер. | Рудько | | 05.25 | | |
| Разраб. | Зеленовская | | 05.25 | Общие данные (начало) | УП «МИНСКПРОЕКТ» |
| Н.контр. | Рудько | | 05.25 | | |

| Стадия | Лист | Листов |
|---|---|---|
| С | 1 | ~~12~~ 72 ~~14~~ 55 ~~14~~ 63 ~~16~~ 70 |

Согласовано

Взам. инв. №

Подп. и дата

Инв. № подл. 3078

Копировал: Формат А

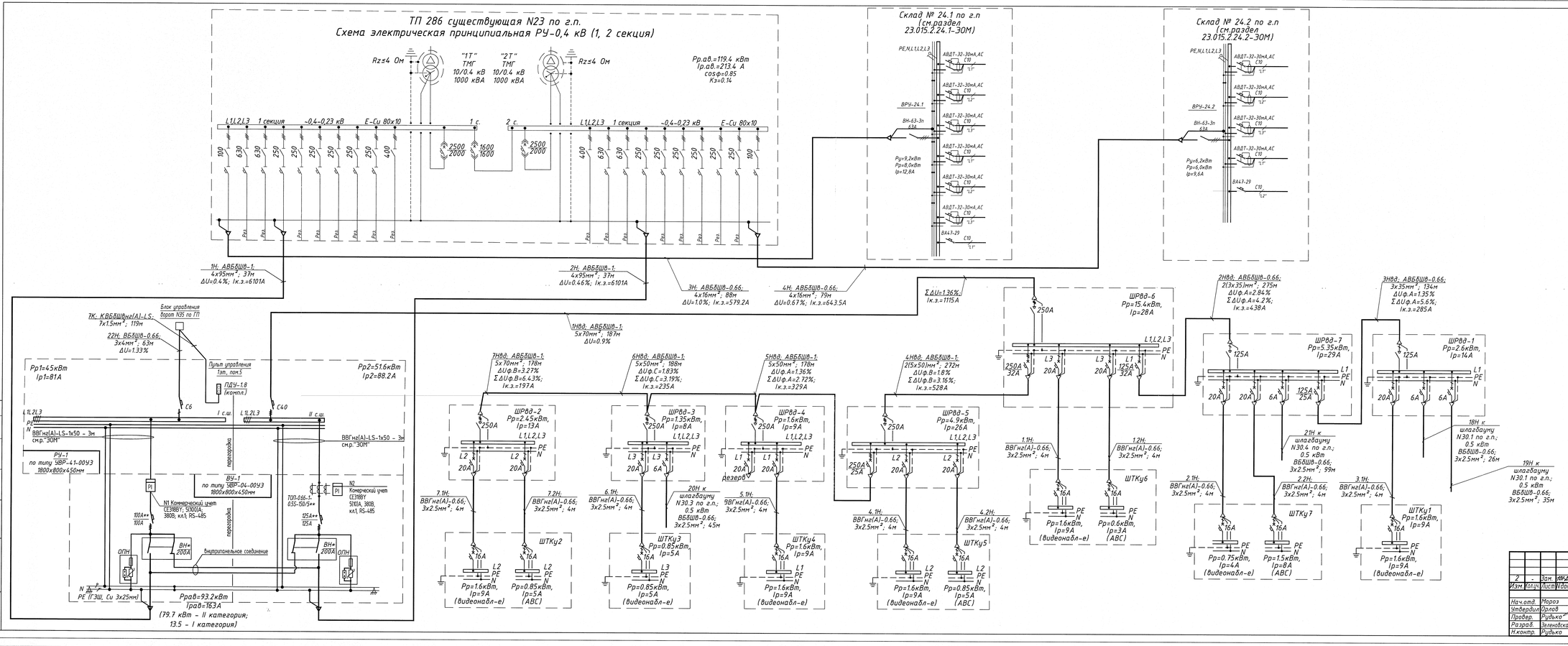
ТП 286 существующая N23 по г.п.
Схема электрическая принципиальная РУ-0,4 кВ (1, 2 секция)
Склад № 24.1 по г.п (см.раздел 23.015.2.24.1-ЭОМ)
Склад № 24.2 по г.п (см.раздел 23.015.2.24.2-ЭОМ)
"1Т" ТМГ 10/0.4 кВ 1000 кВА
"2Т" ТМГ 10/0.4 кВ 1000 кВА
Rz≤4 Ом
Pр.ав.=119.4 кВт
Iр.ав.=213.4 А
cosφ=0.85
Кз=0.14
L1,L2,L3 1 секция ~0,4-0,23 кВ E-Cu 80x10
1 с.
2 с.
1Н: АВБШв-1; 4х95мм²; 37м ΔU=0.4%; Iк.з.=6101А
2Н: АВБШв-1; 4х95мм²; 37м ΔU=0.46%; Iк.з.=6101А
3Н: АВБШв-0.66; 4х16мм²; 88м ΔU=1.0%; Iк.з.=579.2А
4Н: АВБШв-0.66; 4х16мм²; 79м ΔU=0.67%; Iк.з.=643.5А
ΣΔU=1.36%; Iк.з.=1115А
1Нвд: АВБШв-1; 5х70мм²; 187м ΔU=0.9%
7К: КВБШнг(А)-LS; 7х1.5мм²; 119м
22Н: ВБШв-0.66; 3х4мм²; 63м ΔU=1.33%
Блок управления воротами N35 по ТП
Пульт управления Тип. пом.5
ПДУ-1.8 (компл.)
Pр1=45кВт Iр1=81А
Pр2=51.6кВт Iр2=88.2А
С6
С40
I с.ш.
II с.ш.
ВВГнг(А)-LS-1х50 - 3м см.р. "ЭОМ"
РУ-1 по типу "ВВР-1-00У3" 1800х800х450мм
ВУ-1 по типу "ВВР-04-00У3" 1800х800х450мм
перемычка
N1 Коммерческий учет СЕ318BY; 5(100)А, 380В; кл.1; RS-485
N2 Коммерческий учет СЕ318BY 5(100)А, 380В, кл.1; RS-485
ТОП-0.66-1; 0.5S-150/5**
100А** 100А
125А** 125А
ВН+ 200А
ОПН
внутрипанельное соединение
PE (ГЗШ, Cu 3х25мм)
Pрав=93.2кВт
Iрав=163А
(79.7 кВт - II категория; 13.5 - I категория)
7Нвд: АВБШв-1; 5х70мм²; 178м ΔUф.В=3.27% ΣΔUф.В=6.43%; Iк.з.=197А
6Нвд: АВБШв-1; 5х50мм²; 198м ΔUф.С=1.83% ΣΔUф.С=3.19%; Iк.з.=235А
5Нвд: АВБШв-1; 5х50мм²; 178м ΔUф.А=1.36% ΣΔUф.А=2.72%; Iк.з.=329А
4Нвд: АВБШв-1; 2(5х50)мм²; 272м ΔUф.В=1.8% ΣΔUф.В=3.16%; Iк.з.=528А
ШРВд-2 Pр=2.45кВт, Iр=13А
ШРВд-3 Pр=1.35кВт, Iр=8А
ШРВд-4 Pр=1.6кВт, Iр=9А
ШРВд-5 Pр=4.9кВт, Iр=26А
ШРВд-6 Pр=15.4кВт, Iр=28А
ШРВд-7 Pр=5.35кВт, Iр=29А
ШРВд-1 Pр=2.6кВт, Iр=14А
7.1Н: ВВГнг(А)-0.66; 3х2.5мм²; 4м
7.2Н: ВВГнг(А)-0.66; 3х2.5мм²; 4м
6.1Н: ВВГнг(А)-0.66; 3х2.5мм²; 4м
20Н к шлагбауму N30.3 по г.п.; 0.5 кВт ВБШв-0.66; 3х2.5мм²; 45м
5.1Н: ВВГнг(А)-0.66; 3х2.5мм²; 4м
4.1Н: ВВГнг(А)-0.66; 3х2.5мм²; 4м
4.2Н: ВВГнг(А)-0.66; 3х2.5мм²; 4м
1.1Н: ВВГнг(А)-0.66; 3х2.5мм²; 4м
1.2Н: ВВГнг(А)-0.66; 3х2.5мм²; 4м
2.1Н: ВВГнг(А)-0.66; 3х2.5мм²; 4м
2.2Н: ВВГнг(А)-0.66; 3х2.5мм²; 4м
3.1Н: ВВГнг(А)-0.66; 3х2.5мм²; 4м
2Нвд: АВБШв-0.66; 2(3х35)мм²; 275м ΔUф.А=2.84% ΣΔUф.А=4.2%; Iк.з.=436А
3Нвд: АВБШв-0.66; 3х35мм²; 134м ΔUф.А=1.35% ΣΔUф.А=5.6%; Iк.з.=285А
21Н к шлагбауму N30.4 по г.п.; 0.5 кВт ВБШв-0.66; 3х2.5мм²; 99м
18Н к шлагбауму N30.1 по г.п.; 0.5 кВт ВБШв-0.66; 3х2.5мм²; 26м
19Н к шлагбауму N30.1 по г.п.; 0.5 кВт ВБШв-0.66; 3х2.5мм²; 35м
ШТКу1 Pр=1.6кВт, Iр=9А Pр=1.6кВт, Iр=9А (видеонабл-е)
ШТКу2 Pр=1.6кВт, Iр=9А (видеонабл-е) Pр=0.85кВт, Iр=5А (АВС)
ШТКу3 Pр=0.85кВт, Iр=5А Pр=0.85кВт, Iр=5А (видеонабл-е)
ШТКу4 Pр=1.6кВт, Iр=9А Pр=1.6кВт, Iр=9А (видеонабл-е)
ШТКу5 Pр=1.6кВт, Iр=9А (видеонабл-е) Pр=0.85кВт, Iр=5А (АВС)
ШТКу6 Pр=1.6кВт, Iр=9А (видеонабл-е) Pр=0.6кВт, Iр=3А (АВС)
ШТКу7 Pр=0.75кВт, Iр=4А (видеонабл-е) Pр=1.5кВт, Iр=8А (АВС)
23.015.2.00-ЭС
Возведение парка в границах пр. Победителей - ул. Орловская - реки Свислочь в г. Минске
Нач.отд. Мороз
Утвердил Орлов
Провер. Рудько
Разраб. Зеленовская
Н.контр. Рудько
Схема электроснабжения 0.4 кВ от ТП-286
УП «МИНСКПРОЕКТ»
Согласовано
Взам. инв. №
Подп. и дата
Инв. № подл.

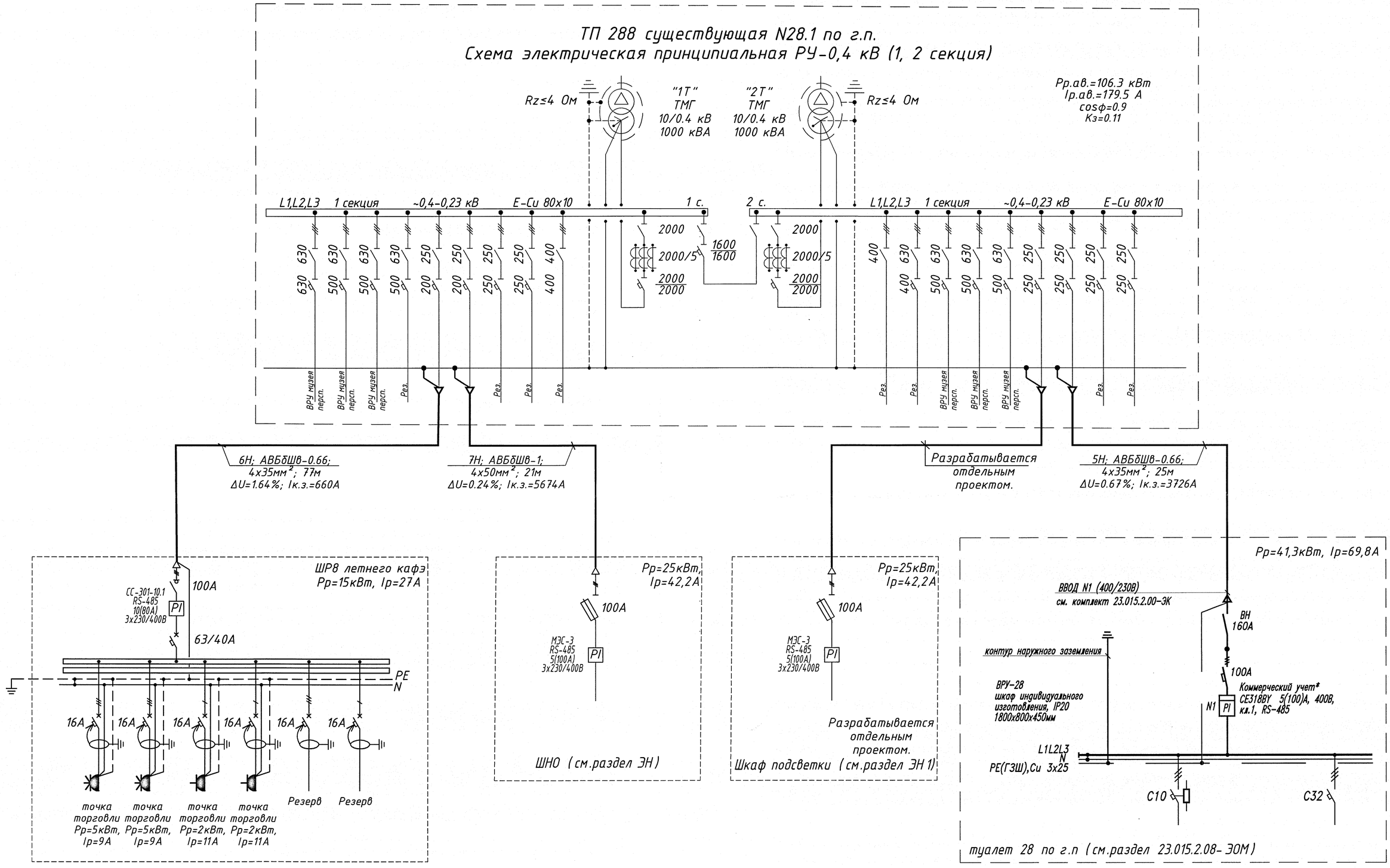


| | | | | | | |
|---|---|---|---|---|---|---|
| 2 | - | Зам. | | | 01.26 | 23.015.2.00-ЭС |
| Изм. | Кол.уч. | Лист | Nдок. | Подп. | Дата | Возведение парка в границах пр. Победителей – ул. Орловская – реки Свислочь в г. Минске |
| Нач.отд. | | Мороз | | | 05.25 | Стадия: С; Лист: 6; Листов: |
| Утвердил | | Орлов | | | 05.25 | |
| Провер. | | Рудько | | | 05.25 | Схема электроснабжения 0.4 кВ от ТП-288 |
| Разраб. | | Зеленовская | | | 05.25 | УП «МИНСКПРОЕКТ» |
| Н.контр. | | Рудько | | | 05.25 | |

Согласовано

Взам. инв. №

Подп. и дата

Инв. № подл. 3193

Копировал:

Формат А2

| Поз. | Наименование и техническая характеристика | Тип, марка, обозначение документа, опросного листа | Код продукции | Поставщик | Ед. изме-ре-ния | Кол. | Масса 1 ед., кг | Примечание |
|---|---|---|---|---|---|---|---|---|
| | Провода и кабели | | | | | | | |
| | Кабель силовой на 1 кВ с алюминиевыми жилами в | АВБбШв-1 | | | | | | |
| | ПВХ-изоляции с защитным покровом типа БбШв | ГОСТ 31996-2012 | | | | | | |
| | - сечением 5х70мм$^2$ | | | | м | 332 | | 1Нвд,7Нвд |
| | - сечением 5х50мм$^2$ | | | | м | 930 | | 4Нвд-6Нвд |
| | | | | | | | | |
| | Кабель силовой на 1 кВ с алюминиевыми жилами в | АВБбШв-0.66 | | | | | | |
| | ПВХ-изоляции с защитным покровом типа БбШв | ГОСТ 31996-2012 | | | | | | |
| | - сечением 3х35мм$^2$ | | | | м | 699 | | 2Нвд,3Нвд |
| | | | | | | | | |
| | Кабель силовой на 0.66 кВ с алюминиевыми жилами в | | | | | | | |
| | ПВХ-изоляции | | | | | | | |
| | - сечением 3х2.5мм$^2$ | ВВГнг(А)-0.66 | | | м | 44 | | 1.1Н-7.1Н, |
| | | | | | | | | 1.2Н,2.2Н,4.2Н,7.2Н |
| | Материалы электромонтажные | | | | | | | |
| | Муфта концевая термоусаживаемая | 5ПКВтпБ-В-70/120 | | | шт. | 12 | | |
| | | 3ПКВтпБ-В-25/50 | | | шт. | 6 | | |
| | | ТУ | | | | | | |
| | | 3599-011-04001953-2001 | | | | | | |
| | Муфта концевая термоусаживаемая для кабеля | 1ПКВТп-(3*2.5) | | | шт. | 22 | | |
| | ВВГнг(А)-0.66 сечением 3х2.5мм$^2$ | | | | | | | |

Примечание

Вместо оборудования, изделий и материалов, указанных в проектной документации в качестве аналогов, по итогам конкурсных (тендерных) торгов могут быть использованы аналогичные оборудование, изделия и материалы различных производителей, при условии соответствия их технических характеристик и параметров проектным данным.

Согласовано

Взам. инв. №

Подп. и дата

Инв. № подл. 3843

| Изм. | Кол.уч. | Лист | Nдок. | Подп. | Дата |
|---|---|---|---|---|---|
| 2 | - | Зам. | 101-26 | | 01.26 |
| Нач.отд. | | Мороз | | | 05.25 |
| Утвердил | | Орлов | | | 05.25 |
| Провер. | | Рудько | | | 05.25 |
| Разраб. | | Зеленовская | | | 05.25 |
| Н.контр. | | Рудько | | | 05.25 |

23.015.2.00-ЭС.С04

Возведение парка в границах пр. Победителей - ул. Орловская - реки Свислочь в г. Минске

| Стадия | Лист | Листов |
|---|---|---|
| С | 1 | 6 |

Спецификация оборудования, изделий и материалов. КЛ 0.4 кВ. Видеонаблюдение

УП «МИНСКПРОЕКТ»

Копировал:

Формат А3

| Поз. | Наименование и техническая характеристика | Тип, марка, обозначение документа, опросного листа | Код продукции | Поставщик | Ед. изме-ре-ния | Кол. | Масса 1 ед., кг | Примечание |
|---|---|---|---|---|---|---|---|---|
| | Трубы | | | | | | | |
| | Труба полиэтиленовая Ф110 мм | ПЭ63 SDR17.6-110x6,3 | | | м | 903 | | 2 отв.-290 |
| | | ТУ РБ 05830456.019-99 | | | | | | 1 отв.-323 |
| | Муфта для соединения полиэтиленовых труб Ф110 мм | | | | шт. | 150 | | |
| | | | | | | | | |
| | Труба полиэтиленовая гибкая гофрированная Ф40 мм | | | | м | 22 | | для 1.1Н-7.1Н,1.2Н,2.2Н,4.2Н,7.2Н |
| | | | | | | | | 1 отв.-22 |
| | | | | | | | | |
| | Материалы строительные | | | | | | | |
| | Кирпич | КРО 200/75 | | | шт. | 4230 | | Т1-359 |
| | | СТБ 1160-99 | | | | | | Т2-335 |
| | Песчаный грунт | | | | $м^3$ | 51.7 | | |
| | | | | | | | | |
| | Краска огнезащитная для кабельной продукции | Агнитерм-К | | | кг | 1.5 | | с подтверждением сертификата соответствия пожарной безопасности в РБ |
| | Лак покровной для кабельной продукции | Агнитерм-Л | | | кг | 0.15 | | с подтверждением сертификата соответствия пожарной безопасности в РБ |
| | | ТУРБ100137135.003-2002 | | | | | | |
| | | | | | | | | |
| | Шкафа распределительные ШРВд-1 - ШРВд-7 | | | | | | | |
| | Шкаф электрический наружного исполнения | согласно схеме | | | компл. | 1 | | ШРВд-6 |
| | (вкапываемый в грунт), композитный корпус | на листе ЭС-7 | | | | | | |
| | 1000x520x250, IP54, УХЛ1, с вводом кабелей: | | | | | | | |
| | 5x70 $мм^2$-1 шт., 2(5x50) $мм^2$-1 шт., 2(3x35) $мм^2$-1 шт., | | | | | | | |
| | 3x2.5 $мм^2$-2 шт., с дверью с замком под ключ в | | | | | | | |
| | составе: | | | | | | | |
| | -вводной выключатель нагрузки Iном=250А | | | | | | | |

Согласовано

Взам. инв. №

Подп. и дата

Инв. № подл. 3873

| Изм. | Кол.уч. | Лист | Nдок. | Подп. | Дата |
|---|---|---|---|---|---|
| 2 | - | Зам. | 101-26 | | 01.26 |

23.015.2.00-ЭС.С04

Лист 2

Копировал:

Формат А3

| Поз. | Наименование и техническая характеристика | Тип, марка, обозначение документа, опросного листа | Код продукции | Поставщик | Ед. изме-ре-ния | Кол. | Масса 1 ед., кг | Примечание |
|---|---|---|---|---|---|---|---|---|
| | 3 полюсный-1шт. (с подключением кабеля 5х70 мм$^2$); | | | | | | | |
| | -отходящие автоматические выключатели типа: | | | | | | | |
| | ВА57-35-250/32-3Р "С"-1шт. (с подключением | | | | | | | |
| | кабеля 2(5х50) мм$^2$), | | | | | | | |
| | ВА47-100-125/32-1Р "С"-1шт. (с подключением | | | | | | | |
| | кабеля 2(3х35) мм$^2$), | | | | | | | |
| | ВА47-29-63/20-1Р "С" -2шт. | | | | | | | |
| | -DIN-рейка L=250мм | | | | | | | |
| | | | | | | | | |
| | Шкаф электрический наружного исполнения | согласно схеме | | | компл. | 1 | | ШРвд-5 |
| | (вкапываемый в грунт), композитный корпус | на листе ЭС-7 | | | | | | |
| | 1000х520х250, IP54, УХЛ1, с вводом кабелей: | | | | | | | |
| | 2(5х50) мм$^2$-1 шт., 5х50 мм$^2$-1 шт., 3х2.5 мм$^2$-2 шт. | | | | | | | |
| | с дверью с замком под ключ в составе с: | | | | | | | |
| | -вводной выключатель нагрузки Iном=250А | | | | | | | |
| | 3 полюсный-1шт. (с подключением кабеля 2(5х50)мм$^2$); | | | | | | | |
| | -отходящие автоматические выключатели типа: | | | | | | | |
| | ВА57-35-250/25-3Р "С"-1шт. (с подключением | | | | | | | |
| | кабеля 5х50 мм$^2$), | | | | | | | |
| | ВА47-29-63/20-1Р "С" -2шт., | | | | | | | |
| | -DIN-рейка L=300мм | | | | | | | |
| | | | | | | | | |
| | Шкаф электрический наружного исполнения | согласно схеме | | | компл. | 1 | | ШРвд-3 |
| | (вкапываемый в грунт), композитный корпус | на листе ЭС-7 | | | | | | |
| | 1000х520х250, IP54, УХЛ1, с вводом кабелей: | | | | | | | |
| | 5х70 мм$^2$-1 шт., 5х50 мм$^2$-1 шт. и возможностью их | | | | | | | |

Согласовано

Взам. инв. №

Подп. и дата

Инв. № подл. 38 45

| Поз. | Наименование и техническая характеристика | Тип, марка, обозначение документа, опросного листа | Код продукции | Поставщик | Ед. изме-ре-ния | Кол. | Масса 1 ед., кг | Примечание |
|---|---|---|---|---|---|---|---|---|
| | подключения к вводному аппарату согласно схеме, | | | | | | | |
| | 3x2.5 мм$^2$-2 шт., с дверью с замком под ключ в | | | | | | | |
| | составе с: | | | | | | | |
| | -вводной выключатель нагрузки Iном=250А | | | | | | | |
| | 3 полюсный-1шт. (с подключением кабелей | | | | | | | |
| | 5x70 мм$^2$-1 шт., 5x50 мм$^2$-1 шт. согласно схеме); | | | | | | | |
| | -отходящие автоматические выключатели типа: | | | | | | | |
| | ВА47-29-63/20-1Р "С" -1шт., | | | | | | | |
| | ВА47-29-63/6-1Р "С" -1шт.; | | | | | | | |
| | -DIN-рейка L=300мм | | | | | | | |
| | | | | | | | | |
| | Шкаф электрический наружного исполнения | согласно схеме | | | компл. | 1 | | ШРвд-4 |
| | (вкапываемый в грунт), композитный корпус | на листе ЭС-7 | | | | | | |
| | 1000x520x250, IP54, УХЛ1, с вводом кабелей: | | | | | | | |
| | 5x50 мм$^2$-2 шт. и возможностью их подключения к | | | | | | | |
| | вводному аппарату согласно схеме, 3x2.5 мм$^2$-2 шт., | | | | | | | |
| | с дверью с замком под ключ в составе с: | | | | | | | |
| | -вводной выключатель нагрузки Iном=250А | | | | | | | |
| | 3 полюсный-1шт. (с подключением кабелей | | | | | | | |
| | 5x50 мм$^2$-2 шт. согласно схеме); | | | | | | | |
| | -отходящие автоматические выключатели типа: | | | | | | | |
| | ВА47-29-63/20-1Р "С" -2шт., | | | | | | | |
| | -DIN-рейка L=300мм | | | | | | | |
| | | | | | | | | |
| | Шкаф электрический наружного исполнения | согласно схеме | | | компл. | 1 | | ШРвд-2 |
| | (вкапываемый в грунт), композитный корпус | на листе ЭС-7 | | | | | | |

Согласовано

Взам. инв. №

Подп. и дата

Инв. № подл. 3893

| Изм. | Кол.уч. | Лист | Nдок. | Подп. | Дата | 23.015.2.00-ЭС.С04 | Лист 4 |
|---|---|---|---|---|---|---|---|
| 2 | - | Зам. | 101-26 | | 01.26 | | |

Копировал: Формат А3

| Поз. | Наименование и техническая характеристика | Тип, марка, обозначение документа, опросного листа | Код продукции | Поставщик | Ед. изме-ре-ния | Кол. | Масса 1 ед., кг | Примечание |
|---|---|---|---|---|---|---|---|---|
| | 1000x520x250, IP54, УХЛ1, с вводом кабелей: | | | | | | | |
| | 5x70 мм$^2$-1 шт., 3x2.5 мм$^2$-2 шт. | | | | | | | |
| | с дверью с замком под ключ в составе с: | | | | | | | |
| | -вводной выключатель нагрузки Iном=250А | | | | | | | |
| | 3 полюсный-1шт. (с подключением кабеля 5x70мм$^2$); | | | | | | | |
| | -отходящие автоматические выключатели типа: | | | | | | | |
| | ВА47-29-63/20-1Р "С" -2шт., | | | | | | | |
| | -DIN-рейка L=300мм | | | | | | | |
| | | | | | | | | |
| | Шкаф электрический наружного исполнения | согласно схеме | | | компл. | 1 | | ШРвд-1 |
| | (вкапываемый в грунт), композитный корпус | на листе ЭС-7 | | | | | | |
| | 1000x520x250, IP54, УХЛ1, с вводом кабелей: | | | | | | | |
| | 3x35 мм$^2$-1 шт., 3x2.5 мм$^2$-3 шт. | | | | | | | |
| | с дверью с замком под ключ в составе с: | | | | | | | |
| | -вводной выключатель нагрузки Iном=125А | | | | | | | |
| | 1 полюсный-1шт. (с подключением кабеля 3x35 мм$^2$); | | | | | | | |
| | -отходящие автоматические выключатели типа: | | | | | | | |
| | ВА47-29-63/20-1Р "С" -1шт., | | | | | | | |
| | ВА47-29-63/6-1Р "С" -2шт.; | | | | | | | |
| | -DIN-рейка L=250мм | | | | | | | |
| | | | | | | | | |
| | Шкаф электрический наружного исполнения | согласно схеме | | | компл. | 1 | | ШРвд-7 |
| | (вкапываемый в грунт), композитный корпус | на листе ЭС-7 | | | | | | |
| | 1000x520x250, IP54, УХЛ1, с вводом кабелей: | | | | | | | |
| | 2(3x35) мм$^2$-1 шт., 3x35 мм$^2$-1 шт., 3x2.5 мм$^2$-3 шт. | | | | | | | |
| | с дверью с замком под ключ в составе с: | | | | | | | |

Согласовано

Взам. инв. №

Подп. и дата

Инв. № подл. 3843

| Поз. | Наименование и техническая характеристика | Тип, марка, обозначение документа, опросного листа | Код продукции | Поставщик | Ед. изме-ре-ния | Кол. | Масса 1 ед., кг | Примечание |
|---|---|---|---|---|---|---|---|---|
| | -вводной выключатель нагрузки Iном=125А | | | | | | | |
| | 1 полюсный-1шт. (с подключением кабеля 2(3х35) мм²); | | | | | | | |
| | -отходящие автоматические выключатели типа: | | | | | | | |
| | ВА47-100-125/25-1Р "С" -1шт. (с подключением | | | | | | | |
| | кабеля 3х35 мм²), | | | | | | | |
| | ВА47-29-63/20-1Р "С" -2шт., | | | | | | | |
| | ВА47-29-63/6-1Р "С" -1шт.; | | | | | | | |
| | -DIN-рейка L=250мм | | | | | | | |
| | | | | | | | | |
| | Выключатель автоматический, 1Р, Iн=63 А, Iр=16 | ВА47-29-63/16-1Р | | | шт. | 11 | | Для установки в шкафы ШТКу |
| | | | | | | | | |
| | | | | | | | | |
| | Заземление ШРВд-1 - ШРВд-7 и ШТКу1-ШТКу-7 | | | | | | | |
| | Сталь прокатная полосовая 25х4мм | ГОСТ 103-2006 | | | м | 70 | | 42-в земле, 28-по конструкциям |
| | Сталь круглая Ф16 мм | 16-В ГОСТ 2590-2006 | | | м | 35 | | 14 вертикальных электродов по 2.5 м |

Согласовано

Взам. инв. №

Подп. и дата

Инв. № подл. 3848

| Поз. | Наименование и техническая характеристика | Тип, марка, обозначение документа, опросного листа | Код продукции | Поставщик | Ед. изме-ре-ния | Кол. | Масса 1 ед., кг | Примечание |
|---|---|---|---|---|---|---|---|---|
| | Провода и кабели | | | | | | | |
| | Кабель силовой на 0.66 кВ с алюминиевыми жилами в | АВБбШв-0.66 | | | м | 79 | | |
| | ПВХ-изоляции с защитным покровом типа БбШв | ГОСТ 31996-2012 | | | | | | |
| | - сечением 4х35мм$^2$ | | | | | | | |
| | | | | | | | | |
| | Материалы электромонтажные | | | | | | | |
| | Муфта концевая термоусаживаемая | 4ПКВтпБ-В-25/50 | | | шт. | 2 | | |
| | | ТУ | | | | | | |
| | | 3599-011-04001953-2001 | | | | | | |
| | | | | | | | | |
| | Трубы | | | | | | | |
| | Труба полиэтиленовая Ф110 мм | ПЭ63 SDR17.6-110х6,3 | | | м | 50 | | 2 отв.-25 |
| | | ТУ РБ 05830456.019-99 | | | | | | |
| | Муфта для соединения полиэтиленовых труб Ф110 мм | | | | шт. | 8 | | |
| | | | | | | | | |
| | Материалы строительные | | | | | | | |
| | Кирпич | КРО 100/50 | | | шт. | 155 | | Т1-38 |
| | | СТБ 1160-99 | | | | | | |
| | Песчаный грунт | | | | $м^3$ | 2.28 | | |
| | | | | | | | | |
| | | | | | | | | |

Примечание

Вместо оборудования, изделий и материалов, указанных в проектной документации в качестве аналогов, по итогам конкурсных (тендерных) торгов могут быть использованы аналогичные оборудование, изделия и материалы различных производителей, при условии соответствия их технических характеристик и параметров проектным данным.

Согласовано

Взам. инв. №

Подп. и дата

Инв. № подл. 3873

| Изм. | Кол.уч. | Лист | Nдок. | Подп. | Дата |
|---|---|---|---|---|---|
| Нач.отд. | | Мороз | | | 05.25 |
| Утвердил | | Орлов | | | 05.25 |
| Провер. | | Рудько | | | 05.25 |
| Разраб. | | Зеленовская | | | 05.25 |
| Н.контр. | | Рудько | | | 05.25 |

23.015.2.00-ЭС.СО6

Возведение парка в границах пр. Победителей - ул. Орловская - реки Свислочь в г. Минске

| Стадия | Лист | Листов |
|---|---|---|
| С | 1 | 3 |

Спецификация оборудования, изделий и материалов. КЛ 0.4 кВ к летнему кафэ N13 по г.п. (6Н)

УП «МИНСКПРОЕКТ»

Копировал:

Формат А 3

| Поз. | Наименование и техническая характеристика | Тип, марка, обозначение документа, опросного листа | Код продукции | Поставщик | Ед. изме-ре-ния | Кол. | Масса 1 ед., кг | Примечание |
|---|---|---|---|---|---|---|---|---|
| | Краска огнезащитная для кабельной продукции | Агнитерм-К | | | кг | 1 | | с подтверждением сертификата соответствия пожарной безопасности в РБ |
| | Лак покровной для кабельной продукции | Агнитерм-Л | | | кг | 0.1 | | с подтверждением сертификата соответствия пожарной безопасности в РБ |
| | | ТУРБ100137135.003-2002 | | | | | | |
| | | | | | | | | |
| | Заземление ШР-8 | | | | | | | |
| | Сталь прокатная полосовая 25х4мм | ГОСТ 103-2006 | | | м | 7 | | 5-в земле, 2-по конструкциям |
| | Сталь круглая Ф16 мм | 16-В ГОСТ 2590-2006 | | | м | 5 | | 2 вертикальных электрода по 2.5 м |
| | | | | | | | | |
| | Шкаф распределительный площадки летнего кафэ | | | | | | | |
| | ШР-8 | | | | | | | |
| | Шкаф электрический наружного исполнения, | согласно схеме | | | компл. | 1 | | ШР-8 |
| | (вкапываемый в грунт), композитный корпус | на листе ЭС-6 | | | | | | |
| | 1800х600х300, IP54, УХЛ1, с вводом кабеля 4х35 мм$^2$ | | | | | | | |
| | с отдельным отсеком со своей дверью для розеток | | | | | | | |
| | или с возможностью подключения потребителей к | | | | | | | |
| | розеткам без доступа к открытым токоведущим | | | | | | | |
| | частям, с дверями с замками под ключ в составе: | | | | | | | |
| | -вводной выключатель нагрузки трехфазный с | | | | | | | |
| | Iном=100А, | | | | | | | |
| | -счетчик электронный прямого включения с | | | | | | | |
| | радиомодемом и выносной антенной типа | | | | | | | |
| | СС-301-10.1/U/1 /M/P(L+) - 1шт.; | | | | | | | |
| | -вводной автоматический выключатель трехполюсный | | | | | | | |
| | по типу ВА47-29-63/40-3Р "С"-1шт., | | | | | | | |
| | -отходящие автоматические выключатели по типу | | | | | | | |

Согласовано

Взам. инв. №

Подп. и дата

Инв. № подл. 3848

| Поз. | Наименование и техническая характеристика | Тип, марка, обозначение документа, опросного листа | Код продукции | Поставщик | Ед. изме-ре-ния | Кол. | Масса 1 ед., кг | Примечание |
|---|---|---|---|---|---|---|---|---|
| | АД14 3Р+N, Iном=16А, 30мА-3шт.; | | | | | | | |
| | АД32 1Р+N, Iном=16А, 30мА-3шт.; | | | | | | | |
| | -силовые розетки типа: | | | | | | | |
| | ССИ-115 Iном=16А, 380В-2шт. | | | | | | | |
| | ССИ-113 Iном=16А, 220В-2шт. | | | | | | | |

Согласовано

Взам. инв. №

Подп. и дата

Инв. № подл. 3848

| Изм. | Кол.уч. | Лист | Nдок. | Подп. | Дата | 23.015.2.00-ЭС.СО6 | Лист 3 |
|---|---|---|---|---|---|---|---|
| 2 | - | Зам. | 101-26 | | 01.26 | | |

Копировал: Формат А3

| Поз. | Наименование и техническая характеристика | Тип, марка, обозначение документа, опросного листа | Код продукции | Поставщик | Ед. изме-ре-ния | Кол. | Масса 1 ед., кг | Примечание |
|---|---|---|---|---|---|---|---|---|
| | Провода и кабели | | | | | | | |
| | Кабель силовой на 1 кВ с алюминиевыми жилами в | АВБбШв-1 | | | м | 168 | | |
| | ПВХ-изоляции с защитным покровом типа БбШв | ГОСТ 31996-2012 | | | | | | |
| | - сечением 4х70мм$^2$ | | | | | | | |
| | | | | | | | | |
| | Материалы электромонтажные | | | | | | | |
| | Муфта концевая термоусаживаемая | 4ПКВтпБ-В-70/120 | | | шт. | 2 | | |
| | | ТУ | | | | | | |
| | | 3599-011-04001953-2001 | | | | | | |
| | | | | | | | | |
| | Трубы | | | | | | | |
| | Труба полиэтиленовая Ф110 мм | ПЭ63 SDR17.6-110х6,3 | | | м | 72 | | 1 отв.-72 |
| | | ТУ РБ 05830456.019-99 | | | | | | |
| | Муфта для соединения полиэтиленовых труб Ф110 мм | | | | шт. | 12 | | |
| | | | | | | | | |
| | Материалы строительные | | | | | | | |
| | Кирпич | КРО 100/50 | | | шт. | 310 | | Т1-77 |
| | | СТБ 1160-99 | | | | | | |
| | Песчаный грунт | | | | м$^3$ | 4.62 | | |
| | | | | | | | | |
| | | | | | | | | |

Примечание

Вместо оборудования, изделий и материалов, указанных в проектной документации в качестве аналогов, по итогам конкурсных (тендерных) торгов могут быть использованы аналогичные оборудование, изделия и материалы различных производителей, при условии соответствия их технических характеристик и параметров проектным данным.

Согласовано

Взам. инв. №

Подп. и дата

Инв. № подл. 3873

| Изм. | Кол.уч. | Лист | Nдок. | Подп. | Дата |
|---|---|---|---|---|---|
| Нач.отд. | | Мороз | | | 05.25 |
| Утвердил | | Орлов | | | 05.25 |
| Провер. | | Рудько | | | 05.25 |
| Разраб. | | Зеленовская | | | 05.25 |
| Н.контр. | | Рудько | | | 05.25 |

23.015.2.00-ЭС.С08

Возведение парка в границах пр. Победителей - ул. Орловская - реки Свислочь в г. Минске

Спецификация оборудования, изделий и материалов. КЛ 0.4 кВ к пл. торговли N18 по г.п. (9Н)

| Стадия | Лист | Листов |
|---|---|---|
| С | 1 | 3 |

УП «МИНСКПРОЕКТ»

Копировал:

Формат А 3

| Поз. | Наименование и техническая характеристика | Тип, марка, обозначение документа, опросного листа | Код продукции | Поставщик | Ед. изме-ре-ния | Кол. | Масса 1 ед., кг | Примечание |
|---|---|---|---|---|---|---|---|---|
| | Краска огнезащитная для кабельной продукции | Агнитерм-К | | | кг | 1.5 | | с подтверждением сертификата соответствия пожарной безопасности в РБ |
| | Лак покровной для кабельной продукции | Агнитерм-Л | | | кг | 0.15 | | с подтверждением сертификата соответствия пожарной безопасности в РБ |
| | | ТУРБ100137135.003-2002 | | | | | | |
| | | | | | | | | |
| | Заземление ШР-9 | | | | | | | |
| | Сталь прокатная полосовая 25х4мм | ГОСТ 103-2006 | | | м | 7 | | 5-в земле, 2-по конструкциям |
| | Сталь круглая Ф16 мм | 16-В ГОСТ 2590-2006 | | | м | 5 | | 2 вертикальных электрода по 2.5 м |
| | | | | | | | | |
| | Шкаф распределительный площадки торговли ШР-9 | | | | | | | |
| | Шкаф электрический наружного исполнения, | согласно схеме | | | компл. | 1 | | ШР-9 |
| | (вкапываемый в грунт), композитный корпус | на листе ЭС-7 | | | | | | |
| | 1800х800х300 (ШхГлхВ), IP54, УХЛ1, с вводом кабелей: | | | | | | | |
| | 4х70 мм$^2$-1 шт., 5х10 мм$^2$-1 шт., | | | | | | | |
| | с отдельным отсеком со своей дверью | | | | | | | |
| | для розеток или с возможностью подключения | | | | | | | |
| | потребителей к розеткам без доступа к открытым | | | | | | | |
| | токоведущим частям, с дверями с замками под | | | | | | | |
| | ключ в составе: | | | | | | | |
| | - вводной выключатель нагрузки Iном=250А | | | | | | | |
| | 3 полюсный-1шт.; | | | | | | | |
| | -трансформатор тока однофазный типа ТШП 200/5, | | | | | | | |
| | 0,5S-3шт.; | | | | | | | |
| | -счетчик электронный трансформаторного включения | | | | | | | |
| | с радиомодемом и выносной антенной типа | | | | | | | |
| | СС-301-5.1/U /M/P(L+) - 1шт.; | | | | | | | |

Согласовано

Взам. инв. №

Подп. и дата

Инв. № подл. 3848

| Поз. | Наименование и техническая характеристика | Тип, марка, обозначение документа, опросного листа | Код продукции | Поставщик | Ед. изме-ре-ния | Кол. | Масса 1 ед., кг | Примечание |
|---|---|---|---|---|---|---|---|---|
| | -вводной автоматический выключатель трехполюсный | | | | | | | |
| | по типу ВА57-35-250/160-3Р "С"-1шт., | | | | | | | |
| | -отходящие дифференциальные автоматы типа: | | | | | | | |
| | АД14 3Р+N, Iном=32А, 30мА-1шт.; | | | | | | | |
| | АД14 3Р+N, Iном=25А, 30мА-2шт.; | | | | | | | |
| | АД14 3Р+N, Iном=16А, 30мА-6шт.; | | | | | | | |
| | АД14 3Р+N, Iном=10А, 30мА-1шт.; | | | | | | | |
| | АД32 1Р+N, Iном=16А, 30мА-4шт.; | | | | | | | |
| | -силовые розетки типа: | | | | | | | |
| | ССИ-125 Iном=32А, 380В - 3 шт.; | | | | | | | |
| | ССИ-115 Iном=16А, 380В-6шт. | | | | | | | |
| | ССИ-113 Iном=16А, 220В-2шт. | | | | | | | |

Согласовано

Взам. инв. №

Подп. и дата

Инв. № подл. 3843

| Поз. | Наименование и техническая характеристика | Тип, марка, обозначение документа, опросного листа | Код продукции | Поставщик | Ед. изме-ре-ния | Кол. | Масса 1 ед., кг | Примечание |
|---|---|---|---|---|---|---|---|---|
| | Провода и кабели | | | | | | | |
| | Кабель силовой на 1 кВ с алюминиевыми жилами в | АВБбШв-1 | | | м | 221 | | 11Н |
| | ПВХ-изоляции с защитным покровом типа БбШв | ГОСТ 31996-2012 | | | | | | |
| | - сечением 4х50мм$^2$ | | | | | | | |
| | | | | | | | | |
| | Кабель силовой на 0.66 кВ с алюминиевыми жилами в | | | | м | 306 | | 12Н-17Н |
| | ПВХ-изоляции с защитным покровом типа БбШв | | | | | | | |
| | - сечением 4х35мм$^2$ | | | | | | | |
| | | | | | | | | |
| | Кабель силовой на 0.66 кВ с алюминиевыми жилами в | | | | | | | 12Н-17Н |
| | ПВХ-изоляции | | | | | | | |
| | - сечением 5х2.5мм$^2$ | ВВГнг(А)-0.66 | | | м | 28 | | 11Н-1-17Н-1 |
| | - сечением 3х1.5мм$^2$ | ВВГнг(А)-0.66 | | | м | 36 | | 11Н-2-17Н-2 |
| | | | | | | | | |
| | Материалы электромонтажные | | | | | | | |
| | Муфта концевая термоусаживаемая | 4ПКВтпБ-В-25/50 | | | шт. | 14 | | 11Н-17Н |
| | | ТУ 3599-011-04001953-2001 | | | | | | |
| | Муфта концевая термоусаживаемая для кабеля | | | | | | | |
| | - сечением ВВГнг(А)-5х2,5 | 1ПКВТп-(5*4) | | | шт. | 14 | | 11Н-1-17Н-1 |
| | - сечением ВВГнг(А)-3х1,5 | 1ПКВТп-(3*4) | | | шт. | 14 | | 11Н-2-17Н-2 |
| | | | | | | | | |

Примечание

Вместо оборудования, изделий и материалов, указанных в проектной документации в качестве аналогов, по итогам конкурсных (тендерных) торгов могут быть использованы аналогичные оборудование, изделия и материалы различных производителей, при условии соответствия их технических характеристик и параметров проектным данным.

Согласовано

Взам. инв. №

Подп. и дата

Инв. № подл. 5-3073

| Изм. | Кол.уч. | Лист | N док. | Подп. | Дата |
|---|---|---|---|---|---|
| 2 | 1 | — | 101-26 | | 01.26 |

23.015.2.00-ЭС.СО9 2.1

Возведение парка в границах пр. Победителей - ул. Орловская - реки Свислочь в г. Минске

| | | | |
|---|---|---|---|
| Нач.отд. | Мороз | | 05.25 |
| Утвердил | Орлов | | 05.25 |
| Провер. | Рудько | | 05.25 |
| Разраб. | Зеленовская | | 05.25 |
| Н.контр. | Рудько | | 05.25 |

Спецификация оборудования, изделий и материалов. КЛ 0.4 кВ к экранам и интерактивным дисплеям

| Стадия | Лист | Листов |
|---|---|---|
| С | 1 | 54 |

УП «МИНСКПРОЕКТ»

Копировал:

Формат А 3

| Поз. | Наименование и техническая характеристика | Тип, марка, обозначение документа, опросного листа | Код продукции | Поставщик | Ед. изме-ре-ния | Кол. | Масса 1 ед., кг | Примечание |
|---|---|---|---|---|---|---|---|---|
| | | | | | | | | |
| | Трубы (11Н-17Н) | | | | | | | |
| | Труба полиэтиленовая Ф110 мм | ПЭ63 SDR17.6-110х6,3 | | | м | 140 | | 1 отв.-140 |
| | | ТУ РБ 05830456.019-99 | | | | | | |
| | Муфта для соединения полиэтиленовых труб Ф110 мм | | | | шт. | 23 | | |
| | | | | | | | | |
| | | | | | | | | |
| | Материалы строительные (11Н-17Н) | | | | | | | |
| | Кирпич | КРО 100/50 | | | шт. | 1260 | | Т1-314 |
| | | СТБ 1160-99 | | | | | | |
| | Песчаный грунт | | | | $м^3$ | 18.84 | | |
| | | | | | | | | |
| | Краска огнезащитная для кабельной продукции | Агнитерм-К | | | кг | 1.3 | | с подтверждением сертификата соответствия пожарной безопасности в РБ |
| | Лак покровной для кабельной продукции | Агнитерм-Л | | | кг | 0.13 | | с подтверждением сертификата соответствия пожарной безопасности в РБ |
| | | ТУРБ100137135.003-2002 | | | | | | |
| | | | | | | | | |
| | Трубы (11Н-1-17Н-1, 11Н-2-17Н-2) | | | | | | | |
| | Труба полиэтиленовая Ф110 мм | ПЭ63 SDR17.6-110х6,3 | | | м | 13 | | 1 отв.-13 |
| | | ПЭ63 SDR17.6-63х3,6 | | | м | 42 | | 2 отв.-21 |
| | | ТУ РБ 05830456.019-99 | | | | | | |
| | Муфта для соединения полиэтиленовых труб Ф110 мм | | | | шт. | 1 | | |
| | | | | | | | | |
| | | | | | | | | |
| | | | | | | | | |
| | | | | | | | | |

Согласовано

Взам. инв. №

Подп. и дата

Инв. № подл. 3873

| Поз. | Наименование и техническая характеристика | Тип, марка, обозначение документа, опросного листа | Код продукции | Поставщик | Ед. изме-ре-ния | Кол. | Масса 1 ед., кг | Примечание |
|---|---|---|---|---|---|---|---|---|
| | Шкафы распределительные ШР-1-ШР-7 | | | | | | | |
| | Шкаф электрический наружного исполнения | согласно схеме | | | компл. | 1 | | ШР-1 |
| | (вкапываемый в грунт), композитный корпус | на листе ЭС-7 | | | | | | |
| | 1700x520x250, IP54, УХЛ1, с вводом кабелей: | | | | | | | |
| | 4x50 мм$^2$-1 шт., 4x35 мм$^2$-2 шт. и возможностью их | | | | | | | |
| | подключения к вводному аппарату согласно схеме, | | | | | | | |
| | 5x2.5 мм$^2$-1 шт., с дверью с замком под ключ | | | | | | | |
| | в составе: | | | | | | | |
| | -счетчик электронный прямого включения с | | | | | | | |
| | радиомодемом и выносной антенной типа | | | | | | | |
| | СС-301-10.1/U/1 /M/P(L+) - 1шт.; | | | | | | | |
| | -вводной выключатель нагрузки Iном=250А | | | | | | | |
| | 3 полюсный-1шт.; | | | | | | | |
| | -отходящие автоматические выключатели типа | | | | | | | |
| | АД14 3Р+N, Iном=16А, 30мА-2шт. | | | | | | | |
| | | | | | | | | |
| | Шкаф электрический наружного исполнения | согласно схеме | | | компл. | 6 | | ШР-2-ШР-7 |
| | (вкапываемый в грунт), композитный корпус | на листе ЭС-7 | | | | | | |
| | 1000x520x250, IP54, УХЛ1, с вводом кабелей: | | | | | | | |
| | 4x35 мм$^2$-2 шт. и возможностью их | | | | | | | |
| | подключения к вводному аппарату согласно схеме, | | | | | | | |
| | 5x2.5 мм$^2$-1 шт., с дверью с замком под ключ | | | | | | | |
| | в составе: | | | | | | | |
| | -вводной выключатель нагрузки Iном=100А | | | | | | | |
| | 3 полюсный-1шт.; | | | | | | | |
| | -отходящие автоматические выключатели типа | | | | | | | |

Согласовано

Взам. инв. №

Подп. и дата

Инв. № подл. 8873

| Поз. | Наименование и техническая характеристика | Тип, марка, обозначение документа, опросного листа | Код продукции | Поставщик | Ед. изме-ре-ния | Кол. | Масса 1 ед., кг | Примечание |
|---|---|---|---|---|---|---|---|---|
| | АД14 3Р+N, Iном=16А, 30мА-2шт. | | | | | | | |
| | | | | | | | | |
| | Заземление ШР-1 - ШР-7 | | | | | | | |
| | Сталь прокатная полосовая 25х4мм | ГОСТ 103-2006 | | | м | 49 | | 35-в земле, 14-по конструкциям |
| | Сталь круглая Ф16 мм | 16-В ГОСТ 2590-2006 | | | м | 35 | | 14 вертикальных электродов по 2.5 м |

Согласовано

Взам. инв. №

Подп. и дата

Инв. № подл. 3873

| Изм. | Кол.уч. | Лист | Nдок. | Подп. | Дата | 23.015.2.00-ЭС.С09 | Лист 4 |
|---|---|---|---|---|---|---|---|
| 2 | - | Зам. | 101-26 | | 01.26 | | |

Копировал: Формат А3